2. Поворотно-откидные столы

Поворотно-откидной стол 200 тонн

- Поворотной-откидной стол серии HDL для полых валов, 125 – 500 кг
- Поворотно-откидной стол серии VDL для полых валов с изменяемой высотой 125 – 500 кг
- Поворотно-откидной стол серии HTZ 1000 – 3200 кг
- Поворотно-откидной стол серии HVZ с изменяемой высотой, 1000 – 3200 кг
- Поворотно-откидной стол серии HDN, 5 – 50 T
- Поворотно-откидной стол серии HDV с изменяемой высотой, 5 – 25 T
- Поворотно-откидной стол серии DKT , 200 T

2.1. СЕРИЯ HDL / VDL

• Опрокидывающий механизм в поворотно-откидных столах серий HDL и VDL 125 регулируется плавно вручную посредством самотормозящего червячного редуктора.

• Столы серий HDL и VDL 500 имеют механический привод опрокидывающего механизма с углом поворота 270° от высокопроизводительного цилиндрического редуктора, встроенного в корпус трехфазного электродвигателя.

•Привод механизма поворота у всех типов столов плавный, благодаря высококачественному двигателю постоянного тока с вмонтированным тахогенератором постоянного тока.

• Регулирование посредством четырехквадрантного транзисторного усилителя, диапазон регулирования 1:100,
точность регулирования 1%

• Установка стола VDL 125 по высоте производится вручную маховиком, а у VDL 250 и 500 механическая.

грузоподъемность	kg	125	250	500
диапазон частоты вращения	U/min	0,08 – 8,0	0,033 - 3,3	0,028 - 2,8
диапазон регулирования		1:100	1:100	1:100
Точность регулирования	%	1	1	1
Крутящий момент	Nm	125	250	500
Диапазон частоты вращения (ОПЦИЯ)	оборот/мин	0,125 - 25	0,05 - 10	0,04 - 8
Диапазон регулирования ОПЦИЯ		1:200	1:200	1:200
Точность регулирования (ОПЦИЯ)	%	1	1	1
Крутящий момент (ОПЦИЯ)	Ном. величина	60	120	220
макс.возможное число оборотов	оборот/мин	80	16	13
опрокидывающий момент	ном. величина	375	1080	2160
угол опрокидывания	градус	270°	270°	270°
время на опрокидывание на 90°	сек..	Ручным способом	14	15
Нагрузка сварочного тока	ампер	500	500	500
Напряжение питающей сети	вольт	230	400	400
Трехкулачковый патрон	мм	250	315	400
Резьба на зажимном механизме ниток x Ø		14 x M12	14 x M16	14 x M16
Диаметр полого вала	мм	80	103	136
Диаметр плиты установочного стола	мм	350	500	600
Толщина плиты стола	мм	31	35	40
Диаметр обрабатываемой детали 90°	мм	510	1420	1420
Вес установки ≈	кг	180	450	650

* При определенных условиях данные могут отклоняться от указанных.

2.1.1. HDL / VDL 125

Поворотно-откидной стол HDL

Поворотно-откидной стол

Нагрузочная диаграмма

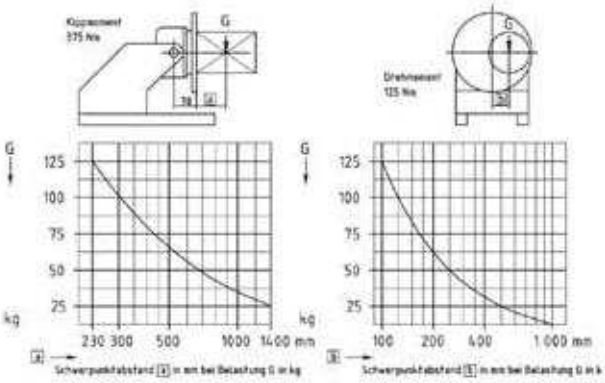

Габариты HDL 125

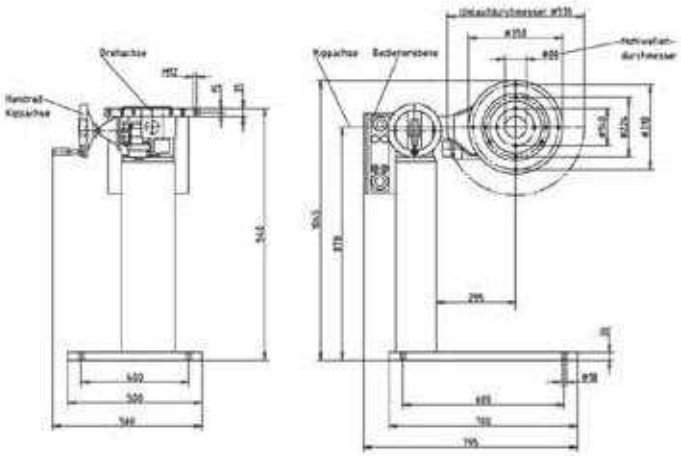

2.1.2. HDL / VDL 250

Нагрузочная диаграмма

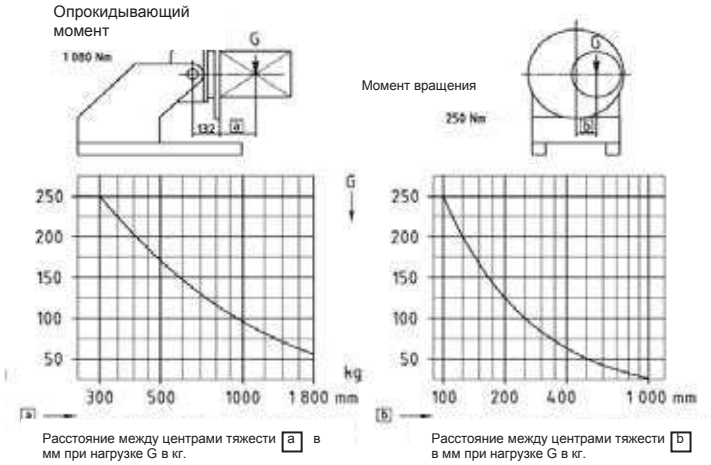

Габариты HDL 250

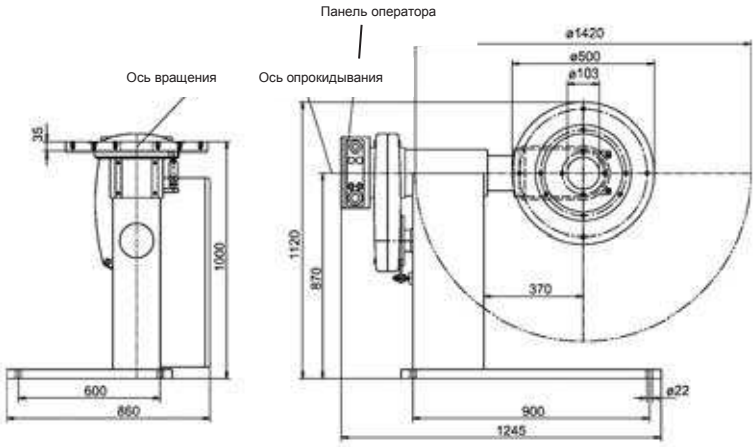

2.1.3. HDL / VDL 500

Поворотно-откидной стол HDL

Поворотно-откидной стол VDL

Нагрузочная диаграмма

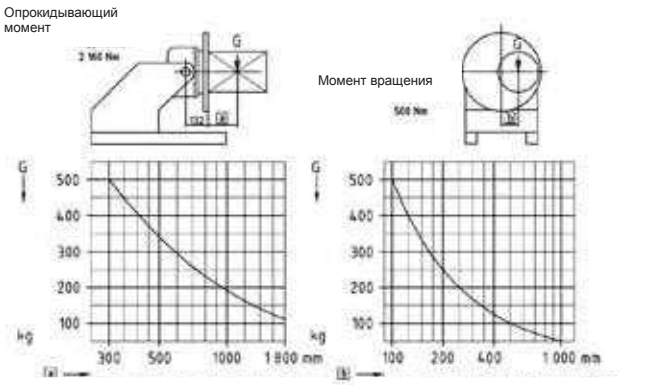

Расстояние между центрами тяжести a в мм при нагрузке G в кг.

Расстояние между центрами тяжести b в мм при нагрузке G в кг.

Габариты HDL 500

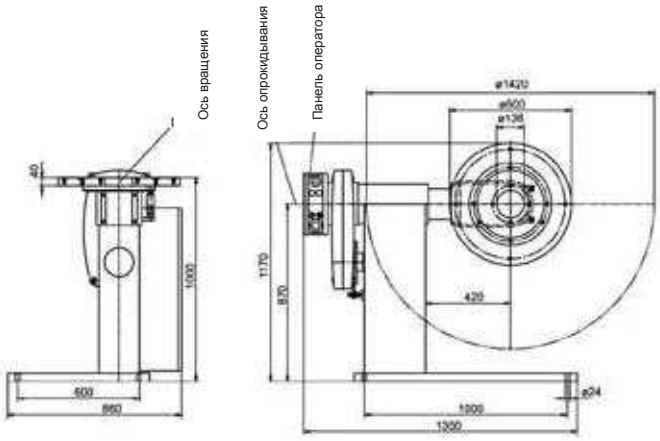

2.1.4. СЕРИЯ HDL / VDL ОПЦИИ

• Диапазон частоты вращения II = более высокие обороты

• Датчик числа оборотов

Автоматическая установка требуемого числа оборотов производится после введения цифрового значения диаметра заготовки от 1 до 1000 мм и установки скорости сварки от 1 - 1000 мм/мин. Установка значений диаметра производится
в мм и скорости в мм/мин.

• Дополнительный пульт дистанционного управления вращением „влево-выкл-вправо“. По выбору предлагается устройство ручного управления или ножной переключатель педального типа.

• Трехкулачковый патрон с центрическим зажимом и комплектом зажимных кулачков для внутреннего и наружного зажима.

Зажимные кулачки с удлиненным зажимным ключом.

ø 250 мм с 80 мм отверстием для HDL / VDL 125

ø 315 мм с 103 мм с отверстием для HDL / VDL 250

ø 400 мм с 136 мм с отверстием для HDL / VDL 500

• Полый вал с диаметром 304 мм для HDL или VDL 500

2.2. СЕРИЯ HTZ / HVZ

• Поворотный привод на основе электродвигателя переменного тока с вентилятором (привод от постороннего двигателя) и защитой терморезистора с положительным ТКС.

• Бесступенчатое регулирование благодаря частотному преобразователю 0,05 - 1,0 об. /мин.

• Моторный опрокидывающий механизм на основе зубчатого сегмента и двигателя с плоским редуктором и цилиндрическим зубчатым колесом.

Поворотно-откидные столы		HTZ / HVZ 1000	HTZ / HVZ 2000	HTZ / HVZ 3200
Грузоподъемность	кг	1000	2000	3200
Диапазон числа оборотов	об./мин	0,05-1,0	0,05-1,0	0,05-1,0
Диапазон регулирования		1:20	1:20	1:20
Момент вращения при 1 поворотном приводе	Нм	1000	2000	3200
Момент вращения при 2 поворотных приводах	Нм	2000	4000	6400
Диапазон числа оборотов (ДОПОЛНИТЕЛЬНО)	об./мин	0,0015 - 1,5	0,0015 - 1,5	0,0015 - 1,5
Диапазон регулирования (ДОПОЛНИТЕЛЬНО)		1:1000	1:1000	1:1000
Точность регулирования (ДОПОЛНИТЕЛЬНО)	%	0,25	0,25	0,25
Опрокидывающий момент	Нм	4300	10000	16640
Угол опрокидывания	градус	135	135	135
Время опрокидывания для угла 90°	сек.			
Цепь подвода тока	ампер	1000	1000	1000
Напряжения сети	вольт	400	400	400
Сила тока (предохранители)	ампер	16	16	20
Приблизительный вес установки	кг	1200	1300	1800

* При определенных условиях показатели могут отклоняться от указанных.

2.2.1. HTZ / HVZ 1000

Поворотно-откидной стол HTZ

Поворотно-откидной стол HVZ

Нагрузочная диаграмма

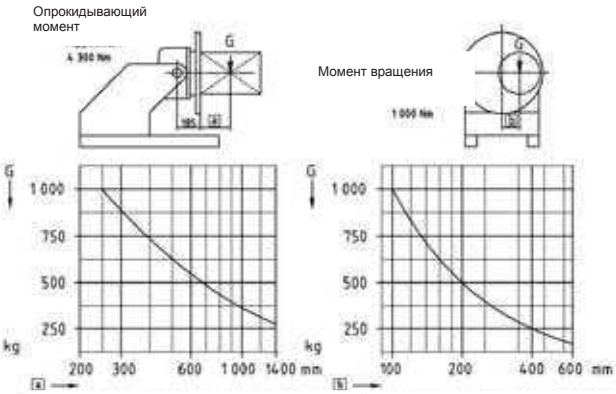

Расстояние между центрами тяжести a в мм при нагрузке G в кг.

Расстояние между центрами тяжести b в мм при нагрузке G в кг.

Габариты

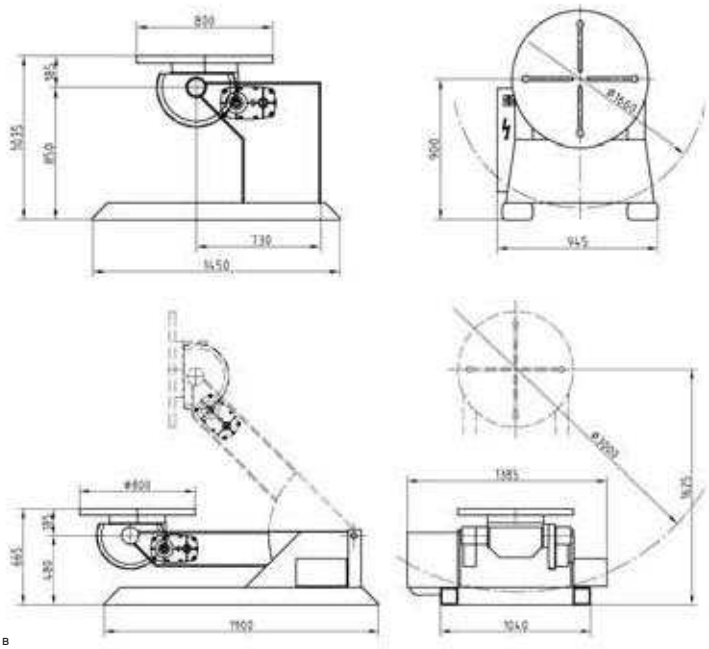

2.2.2. HTZ 2000 / HVZ 2000

Нагрузочная диаграмма

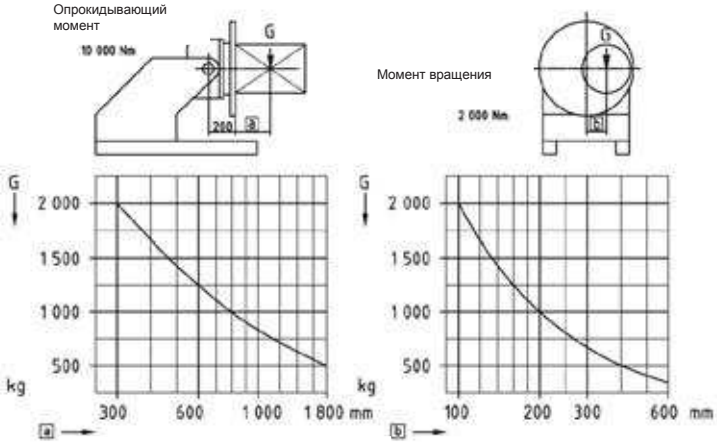

Расстояние между центрами тяжести a в мм при нагрузке G в кг.

Расстояние между центрами тяжести b в мм при нагрузке G в кг.

Габариты

HTZ 2000

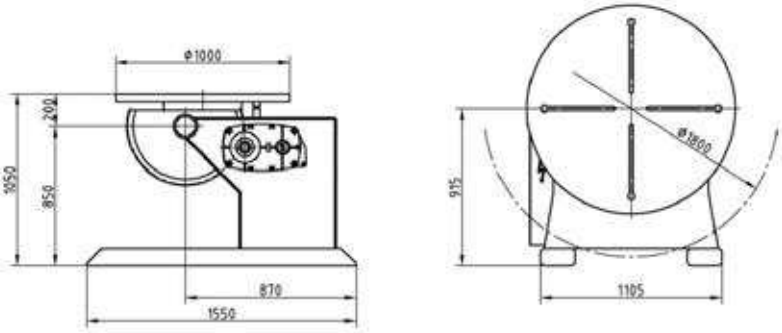

HVZ 2000

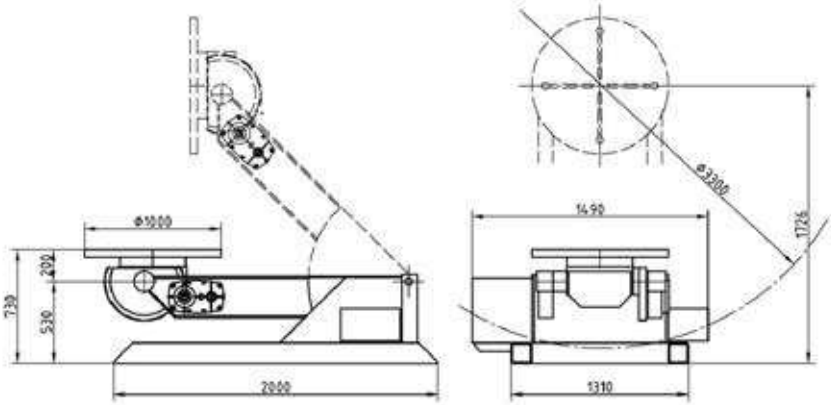

2.2.3. HTZ 3200 / HVZ 3200

Нагрузочная диаграмма

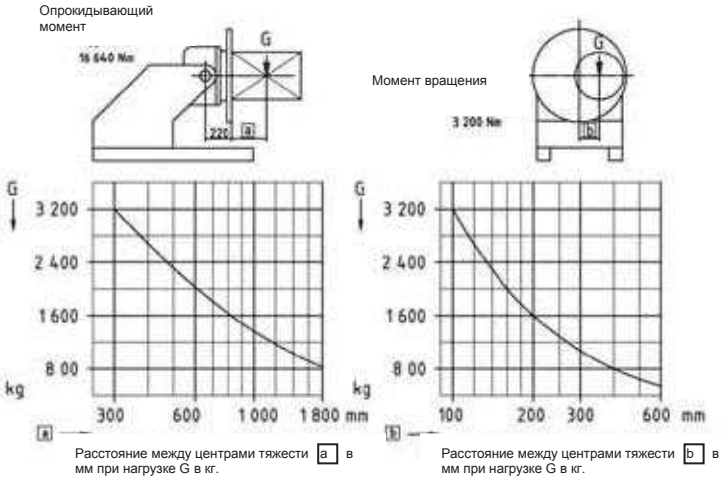

Габариты

HTZ 3200

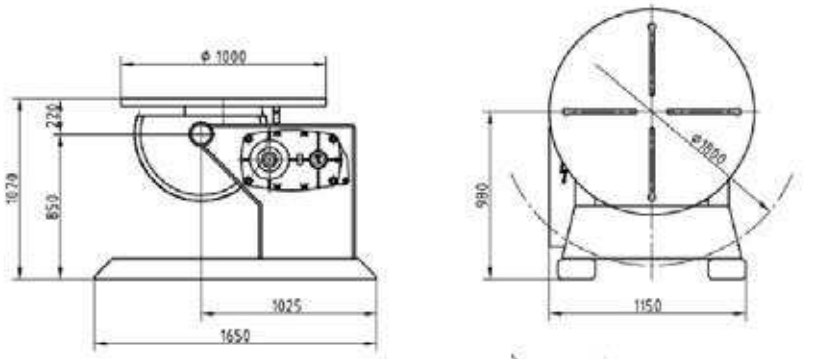

HVZ 3200

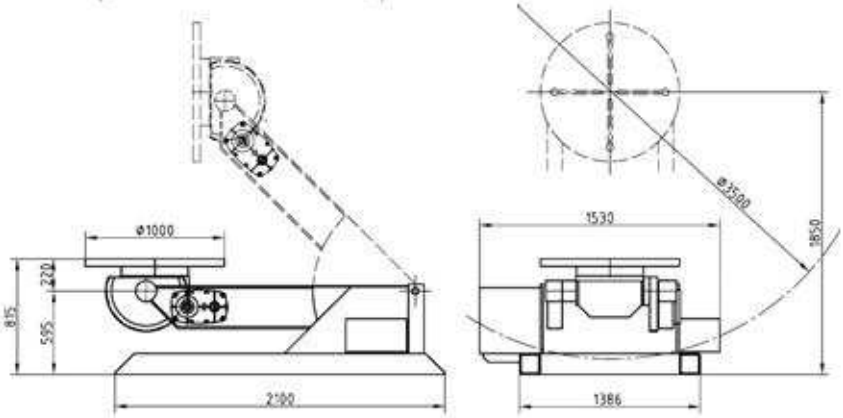

2.2.4. СЕРИЯ HTZ/ HVZ ОПЦИИ:

• Поворотный привод на основе серводвигателя переменного тока и система регулирования на основе транзисторного преобразователя с диапазоном регулирования 1:1000
и точностью регулирования 0,25 % при числе оборотов от 0,0015 до 1,5 в минуту.

• Счетчик числа оборотов

Автоматическая установка необходимого числа оборотов на основе предварительно заданных цифровых параметров диаметра детали (1 - 2000 мм) и скорости сваривания (1 - 1000 мм/мин).

Параметры диаметра указываются в мм, скорости – в мм/мин

• Педаль управления вращением „влево - выключить - вправо“ в защитном корпусе

2.3. СЕРИЯ HDN / HDV

• Установки полностью готовы к эксплуатации. Напряжение сети 1000 А.

• Сетевой кабель, длинной 7м и система удалённого управления с возможностью подключения к электрошкафу 7-ми метровым кабелем управления.

• Система подшипников стола в виде поворотного устройства без зазоров, на шарикоподшипниках с предварительным натягом, а так же точным и усиленным внутренним зацеплением

• Поворотный привод от двигателя переменного тока с вентилятором и терморезисторной системой защиты.

• Регулирование при помощи частотного преобразователя.

• Диапазон чисел оборотов стола от 0,01 до 1,0 об/мин.

Поворотно-откидные столы		HDN / HDV 5	HDN / HDV 10	HDN / HDV 15	HDN / HDV 25
Грузоподъемность	кг	5000	10000	15000	25000
Диапазон числа оборотов	об./мин	0,001 - 1,0	0,001 - 1,0	0,001 - 1,0	0,001 – 1,0
Диапазон числа регулирования		1:1000	1:1000	1:1000	1:1000
Точность регулирования	%	0,25	0,25	0,25	0,25
Момент вращения при 1 поворотном приводе	Нм	5000	10000	17250	26000
Момент вращения при 2 поворотных приводах	Нм	10000	20000	34500	52000
Опрокидывающий момент	Нм	31750	76000	135000	241250
Угол опрокидывания	градус	135	135	135	135
Время опрокидывания для угла 90°	сек.	29	51	64	64
Диаметр плиты стола	мм	1000,1200	1200,1500	1750,2000	2000,2500
Цепь подвода тока	ампер.	1200	1200	1200	1200
Напряжения сети	Вольт	400	400	400	400
Сила тока (предохранители)	ампер	16	32	32	32
Приблизительный вес установки	кг	1850/3000	3150/4900	5800/9500	10000/16000

* При определенных условиях показатели могут отклоняться от указанных.

2.3.1. HDN / HDV 5 X 400

Поворотно-откидной стол HDN 5 x

Поворотно-откидной стол HDV 5 x

Нагрузочная диаграмма

Опрокидывающий момент

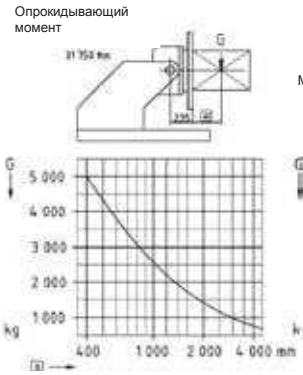

Расстояние между центрами тяжести a в мм при нагрузке G в кг.

Момент вращения

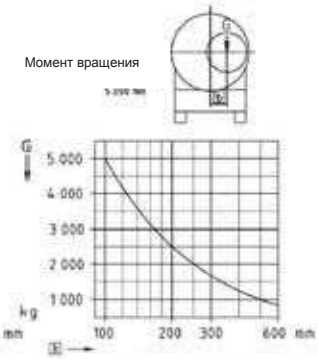

Расстояние между центрами тяжести b в мм при нагрузке G в кг.

Габариты

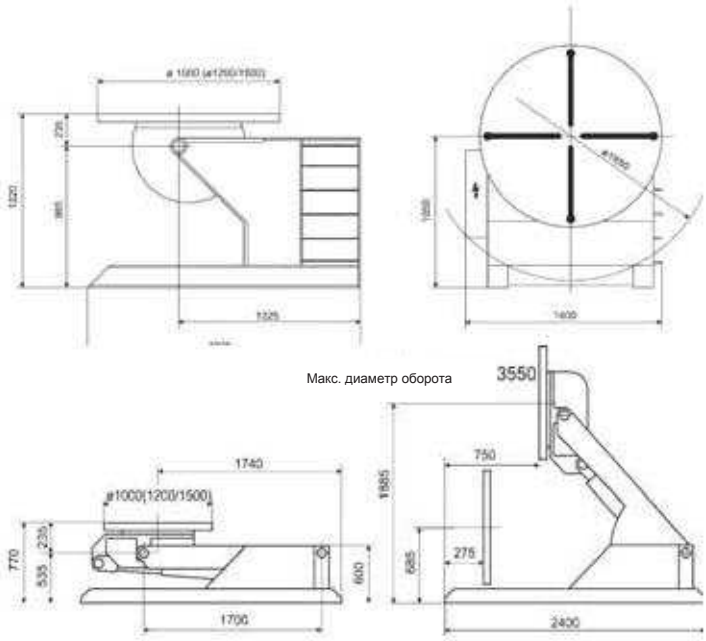

2.3.2. HDN / HDV 10 X 500

Нагрузочная диаграмма

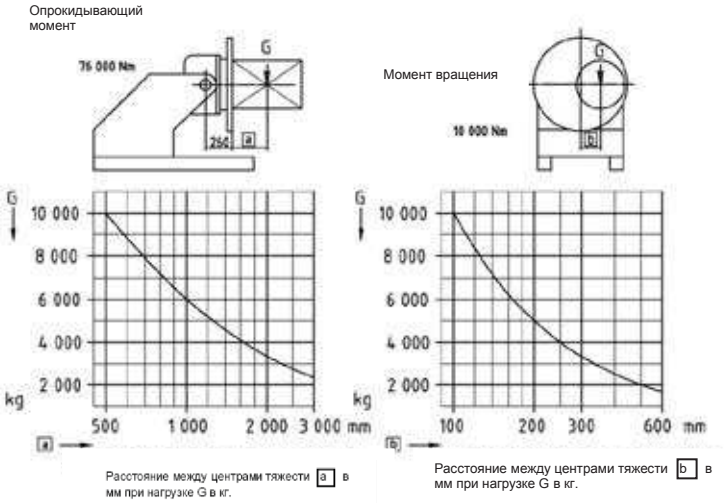

Габариты

HDN 10 x 500

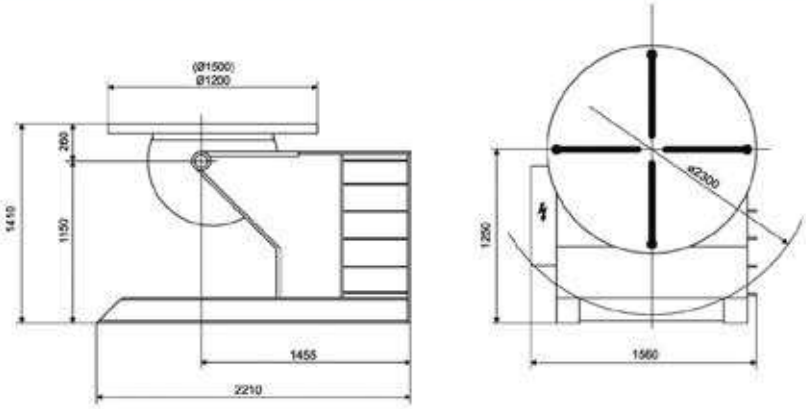

HDV 10 x 500

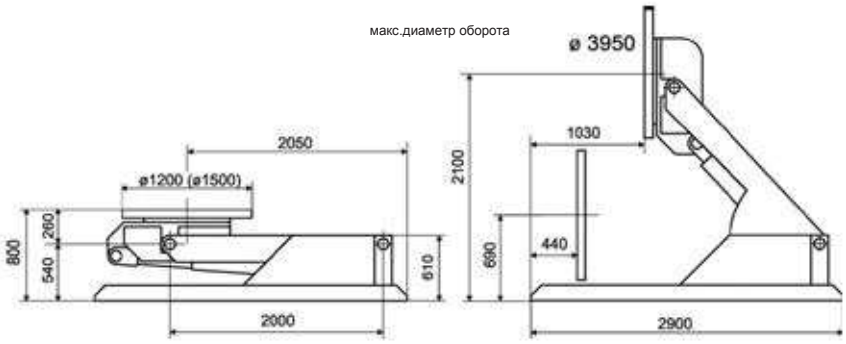

2.3.3. HDN / HDV 15 X 600

Нагрузочная диаграмма

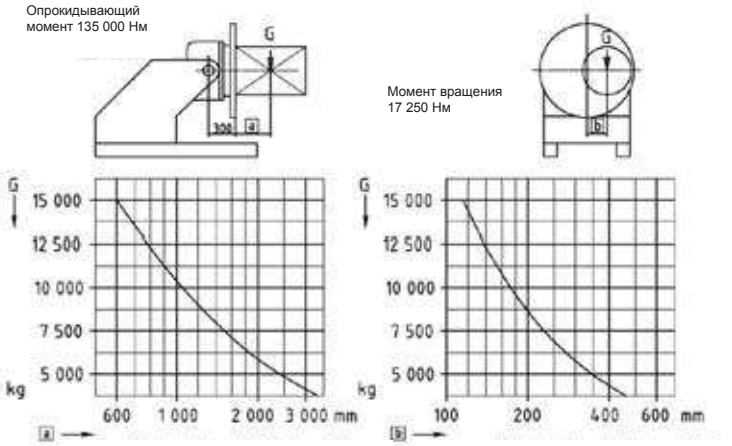

Габариты

HDN 15 x 600

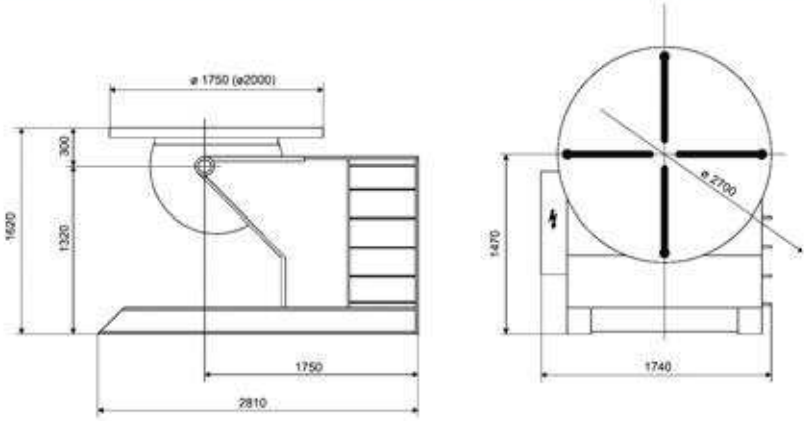

HDV 15 x 600

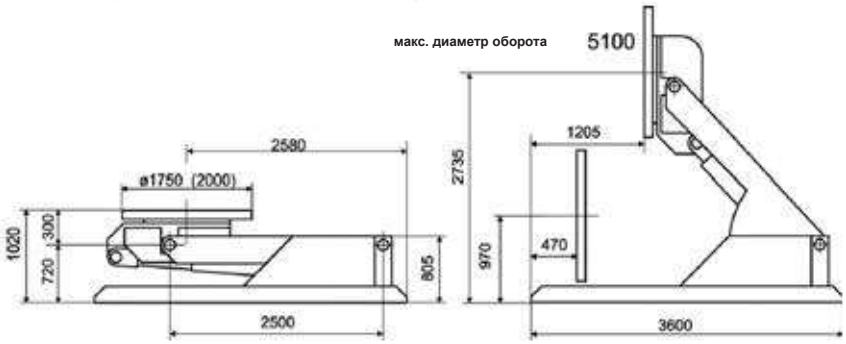

2.3.4. HDN / HDV 25 X 600

Нагрузочная диаграмма

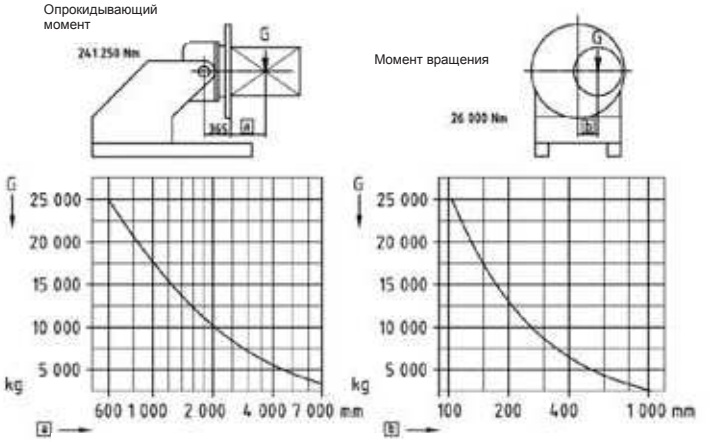

Расстояние между центрами тяжести a в мм при нагрузке G в кг.

Расстояние между центрами тяжести b в мм при нагрузке G в кг.

Габариты

HDN 25 x 600

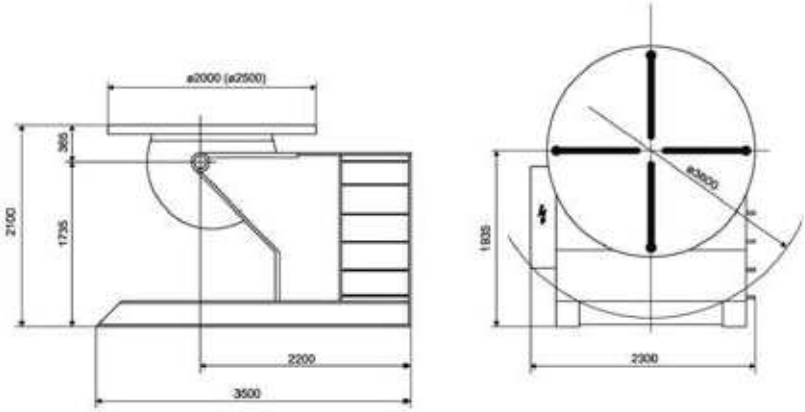

HDV 25 x 600

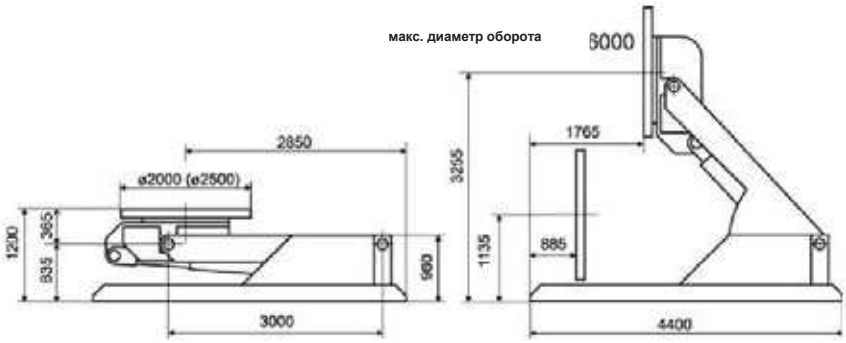

2.4. СПЕЦИАЛЬНЫЕ КОНСТРУКЦИИ

2.4.1. HDN 50 X 700

Поворотно-откидной стол		HDN 50 x 700
Грузоподъемность	кг	50000
Диапазон числа оборотов	об./мин	0,0045 - 0,9
Диапазон регулирования		1 : 200
Точность регулирования	%	1
Момент вращения при 1 поворотном приводе	Нм	45000
Момент вращения при 2 поворотных приводах	Нм	90000
Опрокидывающий момент	Нм	610000
Угол опрокидывания	градус	135
Время опрокидывания для угла 90°	сек.	120
Диаметр плиты стола	мм	6000
Цепь подвода тока	ампер	1200
Напряжения сети	вольт	400
Сила тока (предохранители)	ампер	80
Приблизительный вес установки	кг	42500

* При определённых условиях показатели могут отличаться от указанных.

2.4.2. DKT 200

Поворотно-откидной стол		DKT 200
Грузоподъемность	т	200
Диапазон числа оборотов	об./мин	0,0006 - 0,6
Диапазон регулирования		1 : 1000
Точность регулирования	%	0,25
Момент вращения при 1 поворотном приводе	кНм	220
Момент вращения при 2 поворотных приводах	кНм	440
Опрокидывающий момент	кНм	8800
Угол опрокидывания	градус	270
Время опрокидывания для угла 90°	сек.	75
Диаметр плиты стола	мм	6000
Цепь подвода тока	ампер	2500
Напряжения сети	вольт	3 x 400
Сила тока (предохранители)	ампер	100
Приблизительный вес установки	т	120

* При определённых условиях показатели могут отличаться от указанных.